**Контроллеры серии ККТ** используются для управления процессом работы электродвигателя, т. е. включения электродвигателя, регулирования его скорости, а также остановки и/или реверсирования. В качестве контроллеров, которые применяют на башенных и мостовых кранах, служат кулачковые контроллеры серии

**ККТ-62**

.

Силовые кулачковые контроллеры серии ККТ относят к следующей категории: аппараты ручного непосредственного управления.

По сути, конструкции контроллеров серии ККТ однотипны. В их корпусе размещен кулачковый барабан, представляющий из себя вал на 2-х шариковых подшипниках с набором из 6-ти пластмассовых кулачковых шайб, имеющих определенный профиль, который соответствует заявленной диаграмме замыканий/размыканий контактов. С 2-х сторон барабана размещаются контактные ком-ные элементы по 6-ть штук с каждой стороны. Контроллеры кулачковые серии ККТ 62 содержать два ряда, то есть каждая кулачковая шайба барабана управляет единовременно 2-мя контактными элементами. В то время как ролик рычага контактирующего элемента размещается во впадине кулачковой шайбы, контакт замкнут под усилием пружины. Если вал поворачивается в такое положение, чтобы ролик находился на гребне кулачка, рычажок повернется и контакты разомкнутся. Используя шайбы с разным профилем, в результате получают нужную последовательность размыкания и замыкания контактов. Контроллеры ККТ 62 так же оснащены фиксирующим механизмом, благодаря которому остановка вала барабана осуществляется в положении, которое соответствует полному размыканию или полному замыканию контактов.

**Контроллеры серии ККТ 62 используются с соблюдением следующих эксплуатационных условий:**

| **Наименование параметра** | **Значение параметра для ККТ 62** |
|---|---|
| Количество электрич. цепей | 12 цепей |
| Ресурс коммутационного износа (увеличен с 0,3 до 1,0 млн. циклов за счет использования спеченных ме | 3,106 циклов ВО; ВО |
| Климатич. исполнение | Возможно при У2, УХЛ2, Т2 |
| Степень защиты контроллера | IP40 |
| Группа контроллера с точки зрения радиопомех | 8 ГОСТ 16842 |
| Применение контроллеров | В цепях переменного тока |
| Уровень шума | СН2.2.4/2.1.8-562-96 |

| | |
|---|---|
| Охлаждение | Естествен. |
| Технич. условия | ТУ 3458-001-14844026-2010 |
| Условия по мех. факторам | М3 |
| Соответствие нормативным документам | МЭК |

**Основные технические характеристики**

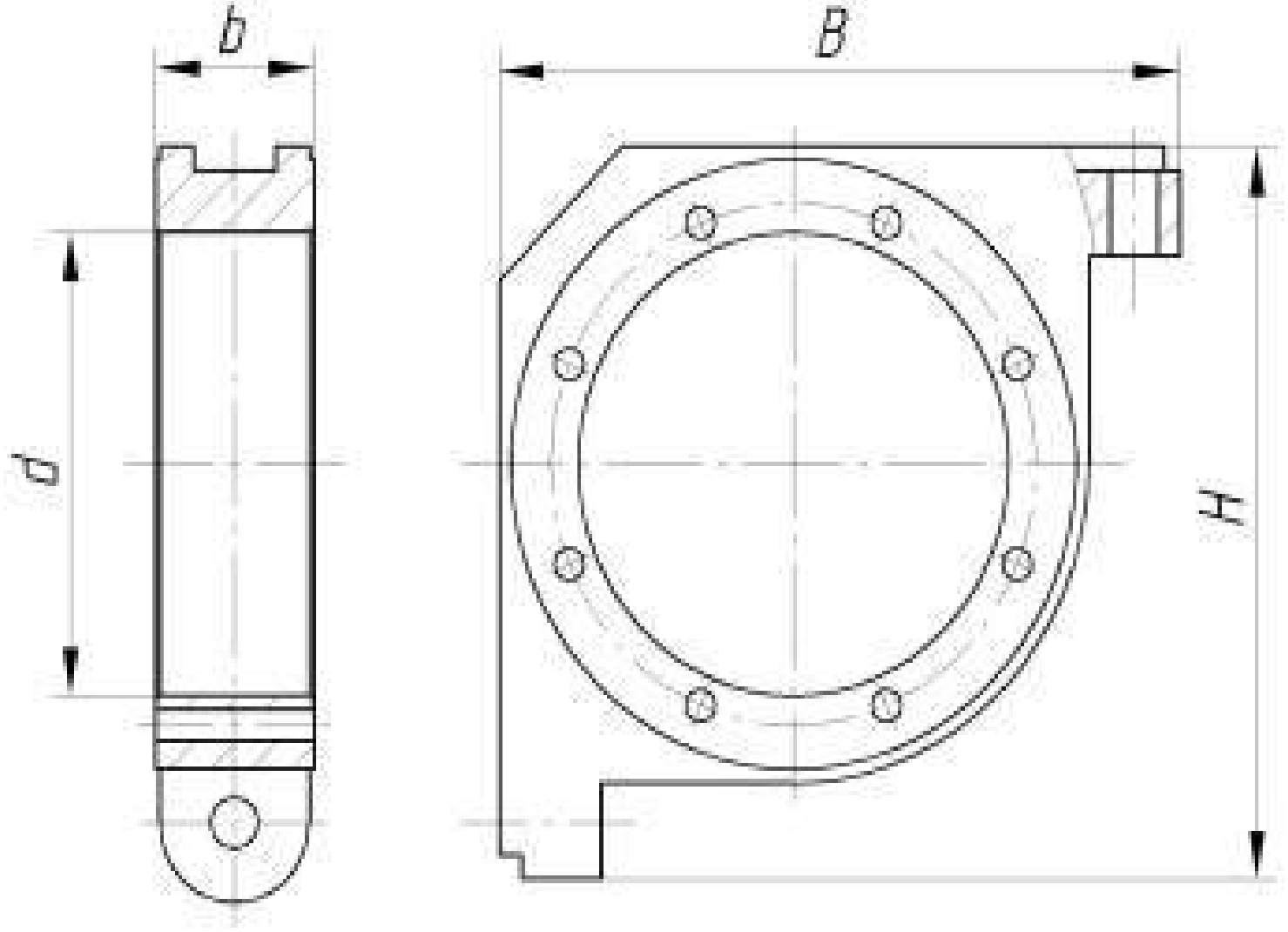
| **Тип** | **Число положений** | | **Максимально допустимый ток, А** | **Максимальная мощность трехфазного двигателя, кВ** | | |
|---|---|---|---|---|---|---|
| **вперед-** | **подъем** | **назад-** | **спуск** | **220 В** | **380-500 В** | |
| KKT-62A | 5 | 5 | 100 | 2x22 | 2x30 | 12,5 |

* мощность зависит от величины контактора в цепи статора и указана для случая комплектования контроллера с реверсором ТР-160У2 и ТР-120Т2.

**Таблица включений контактов контроллеров KKT-62**

| | ← ККТ-62 → | | | | | | | | | | | |
|---|---|---|---|---|---|---|---|---|---|---|---|---|
| | 5 | 4 | 3 | 2 | 1 | 0 | 1 | 2 | 3 | 4 | 5 | |
| | | | | | | X | | | | | | 1 |
| 2 | X | X | X | X | | | | X | X | X | X | |
| | X | | | | | | | | | | X | 3 |
| 4 | X | X | X | | | | | | X | X | X | |
| | X | X | X | X | X | | | | | | | 5 |
| 6 | X | X | | | | | | | | X | X | |
| | | | | | | | X | X | X | X | X | 7 |
| 8 | X | X | X | X | | | | X | X | X | X | |
| | X | | | | | | | | | | X | 9 |
| 10 | X | X | X | | | | | | X | X | X | |
| | | | | | | | | | | | | 11 |
| 12 | X | X | | | | | | | | X | X | |

**Габаритные и присоединительные размеры контроллеров ККТ**


b
B
d
H