Ручные лебедки канатные ДИНА и ДИНА-2

грузоподъемность 250(500)–500(1000) кг



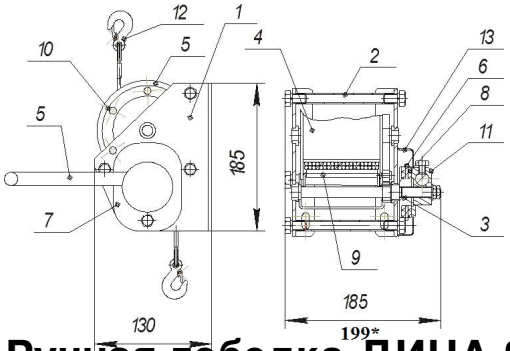
Лебедка «Дина» предназначена для подъема, опускания и удержания грузов при строительно-монтажных, ремонтных и погрузочно-разгрузочных работах.

Лебедка «Дина» может эксплуатироваться как в закрытом помещении, так и на открытом воздухе.

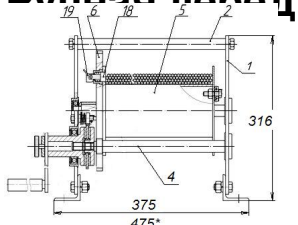
В части воздействия климатических факторов соответствует исполнению У1 ГОСТ 15150. Разрешается эксплуатация при температуре окружающей среды не ниже минус 40 град. С.

Лебедки ручные - основные размеры:

Лебедка ручная ДИНА



Ручная лебедка ДИНА-2



Ручная лебедка ДИНА и ДИНА-2 – 0,500 – 0,500

Предназначена для подъема и перемещения грузов массой не более